DRAFT DRAWING NUMBER Entwurfs-Zeichnung	ORDER NUMBER Bestell-Nummer	TYPE Typ
	1 928 498 716	

04

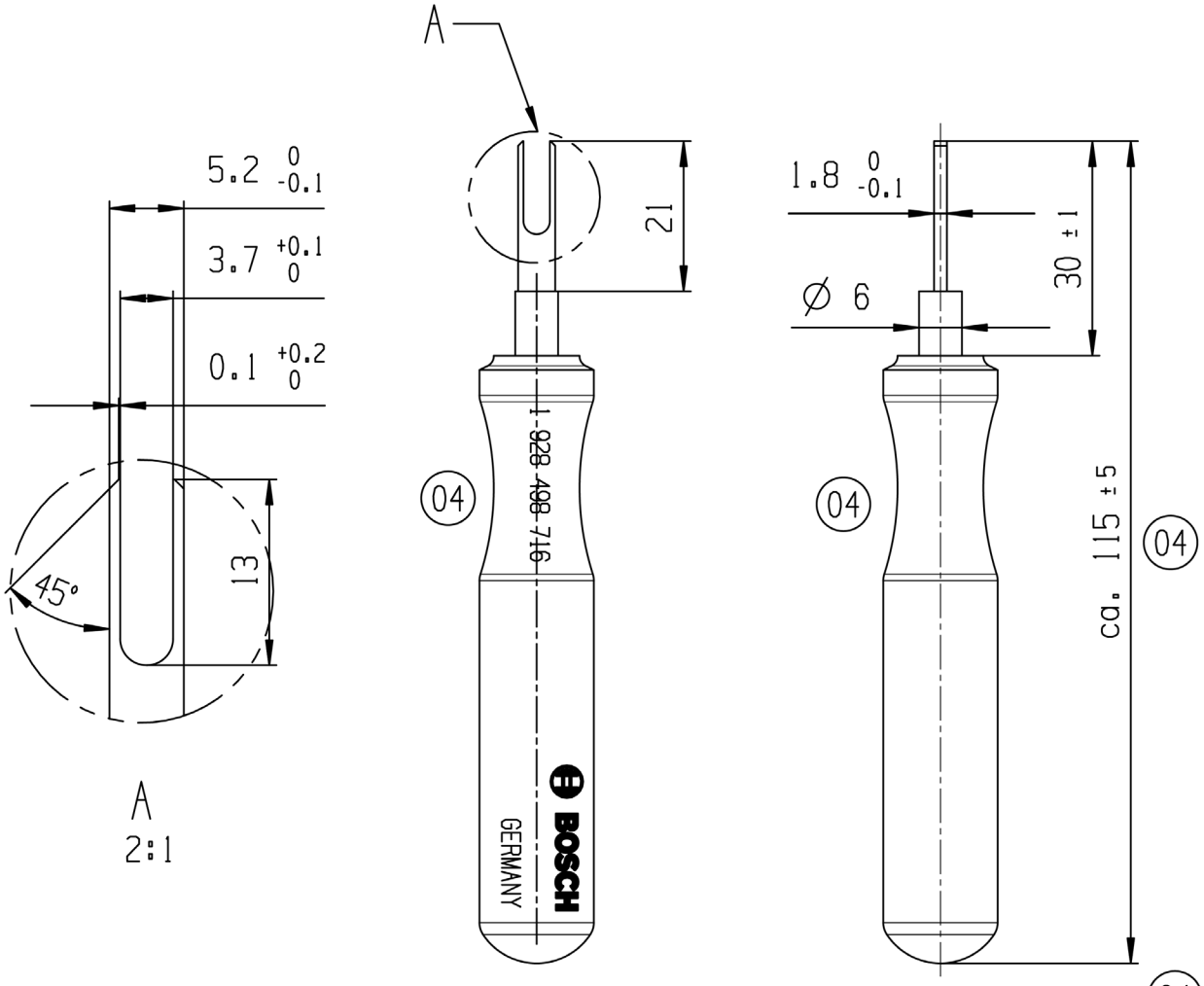

04

general tolerances for/Allgemeintoleranzen fuer		
lin. dim./L.-masse	radii/Radien	angles/Winkel
±0.5mm	±0.5mm	±2.5°
all linear dimensions in/ Alle Laengenmasse in		mm
drawing standard/ Zeichnungsstandard	ISO Standard	

PARTS MAY DIFFER IN NON-FUNCTIONAL DETAILS FROM THE REPRESENTATION IN THIS DRAWING.
Teile koennen in nicht funktionsrelevanten Details von der Darstellung in der Zeichnung abweichen.

Ind.	Change/Aend.	YYYYMMDD	Drawn/Gez.	Checked/Gepr.	Releas./Freig.	BWN	Resp. dept./Verantw. Abt.	Add. info./Zus. Info.
04	F030JA0264	20160509	rjdtkor	slt4kor	katlalc	2130	GS-AM/ENC	.
03	CORRECTED	20081105	tfr2si	phe2si	phe2si	2130	GS-AM/ENC	.
02	F1928498716	20070426	tfr2si	phe2si	phe2si	2130	GS-AM/ENC	.
01	NEW EDITION	20061215	Fr	Pp	.	2130	GS-AM/ENC	.

Lang./Spr.	Syst.	Wght./Gew.		DISASSEMBLY TOOL / DEMONTAGEWERKZEUG	Sheet/Bl.
en/de	UG	.	BOSCH	. / .	1 / 1
		Scale/M.stab 1:1	OFFER DRAWING ANGEBOTSZEICHN.	Doc. type AGZ — 1 928 A00 422 — DP/TD 001 — Ind. 04 — Format A4	
MNR .				Repl. for . — Repl. by .	

CI/NEM (04.2009) A4

©Robert Bosch GmbH. Alle Rechte vorbehalten, auch bzgl. jeder Verfuegung, Verwertung, Reproduktion, Bearbeitung, Weitergabe sowie fuer den Fall von Schutzrechtsanmeldungen.

©Robert Bosch GmbH. All rights reserved, also regarding any disposal, exploitation, reproduction, editing, distributing, as well as in the event of applications for industrial property rights.